当社製品専用トランスユニット

VPC専用電源series

- 丸型表示付アンプにAC電源をノイズの少ないDC電源に変換して供給する専用のトランスユニット
- センサ1台の接続から最大15台まで接続可能な多連式をご用意
- ご指定の仕様によるオーダーメイドにも対応

※仕様により写真と若干形状が異なる場合があります。

丸型表示付アンプVPC用
TUCseries

●型式の選択

	①基本型式		②入力電源(PRI)		③出力(SEC)		④連数	
型式指定	TUC	—	②	—	3	—	④	N

型式選択	チェック	型　式	仕　様
①基本型式	○	TUC	丸型表示付アンプVPC用トランスユニット
②入力電源(PRI)		AC100V	AC100V(±10%) 50/60Hz
		AC200V	AC200V(±10%) 50/60Hz
		AC110V	AC110V(±10%) 50/60Hz
		AC220V	AC220V(±10%) 50/60Hz
③出力(SEC)	○	3	DC±12V
④連数		1	単体用:1 N(VPC1台に接続可能)
		2	2連用:2 N(VPC2台に接続可能)
		□□	3~15連用:3 N~15 Nまでの範囲でご指定ください

●外形寸法 [単位:mm]

●単体用

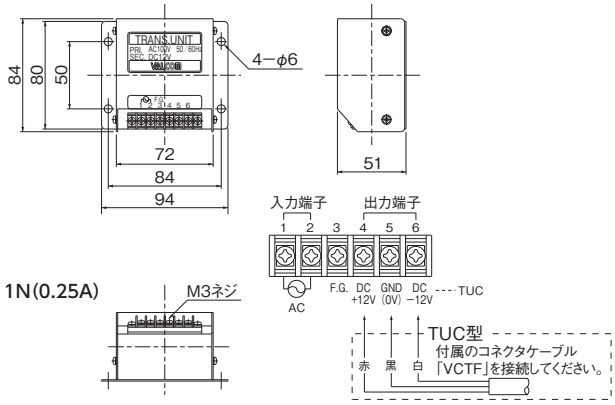

●2連用

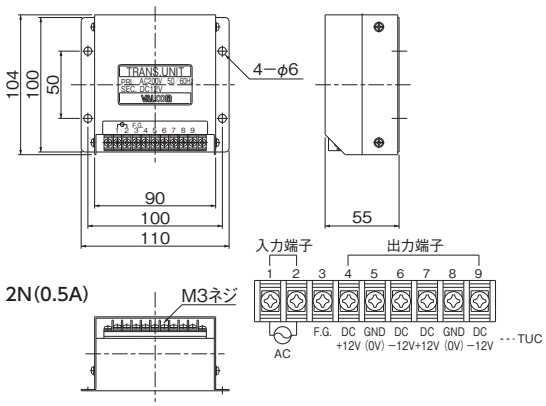

●多連用(3~6連用)

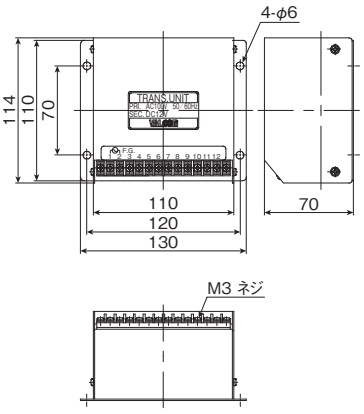

●多連用(7~15連用)

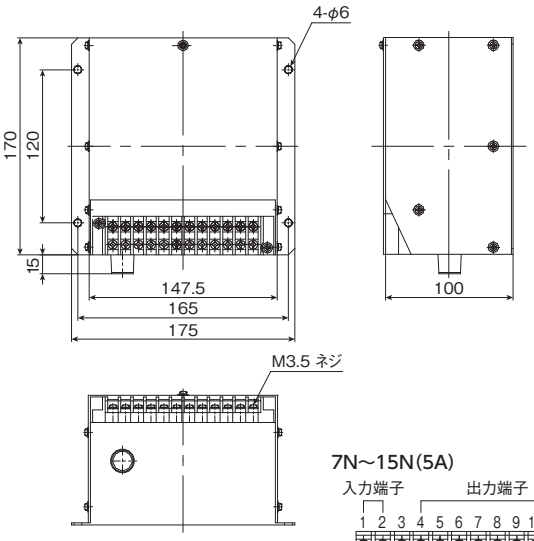

3N~6N(1.2A)

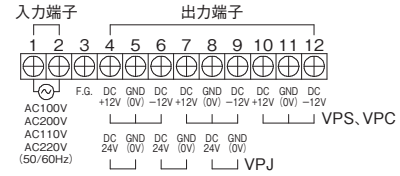

※4連以上の場合は、1端子に2台接続してご使用ください。

7N~15N(5A)

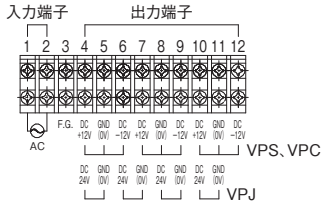

※出力端子は1端子で5台まで接続可能。合計15台まで使用可能。