# ●型式選択

| 基本型式 | | アナログ出力 | | 校正レンジ・単位 | | ケーブル接続形状 | | 電源 | | ケーブル長さ |
|---|---|---|---|---|---|---|---|---|---|---|
| ① | - | ② | - | ③ | | ④ | - | ⑤ | | ⑥ |

| 型式選択 | | チェック | 型式 | 仕様 | | | | |
|---|---|---|---|---|---|---|---|---|
| ① | 基本型式 | | VPVQ | 接続ネジ R3/8 (定格容量100MPaは選択不可) | | | | |
| | | | VPVQF | 接続ネジ G3/8 (定格容量100MPaはG1/2のみ) | | | | |
| ② | アナログ出力 | | | 出力種類 | 負荷抵抗 | 消費電流 | 応答周波数 | |
| | | | A2 | 1～5 V (4線式) | 5 kΩ以上 | 約23 mA | 500 Hz | |
| | | | A3 | 4～20 mA (4線式) | 250 Ωmax (DC12V・電源5) 500 Ωmax (DC24V・電源4) | 約40 mA | 500 Hz | |
| | | | A4 | 0～5 V (4線式) | 5 kΩ以上 | 約23 mA | 500 Hz | |
| | | | A5 | 0～10 V (4線式) | 5 kΩ以上 | 約23 mA | 500 Hz | |
| | | | A6 | 4～20 mA (2線式) | 150 Ωmax (DC12V・電源5) 500 Ωmax (DC24V・電源4) | - | 1 kHz | |
| ③ | 校正レンジ単位 | | | 定格容量の50%以上での出力レンジをご指定ください。<br>*連成圧の場合、正圧・負圧の片側のみ精度保証となります。 | | | | |
| ④ | ケーブル接続形状 | | S | ケーブル直出しタイプ IP54相当 (ケーブル直出し部及びケースは簡易防水構造の為、常に水のかかる場所や水中での使用は出来ません。) | | | | |
| ⑤ | 電源 | | 4 | DC24V(±10%) | | | | |
| | | | 5 | DC12V(±10%)(A5出力時は選択不可) | | | | |
| ⑥ | ケーブル長さ | | 2 m | 2 m(標準) | | | | |
| | | | □ m | その他の長さ ※3m・5m・10m・その他の長さをご希望時は、弊社まで別途お問合せください。 | | | | |

＊仕　様

定格容量<R. C. >:1、2、5、10、20、35、50、100 MPa
出　力　:型式選択表②参照
非直線性　:±0.8%R. C.
(定格容量100MPa: ±1%R. C.)
ヒステリシス　:±0.8%R. C.
(定格容量100MPa: ±1%R. C.)
温度補償範囲　:-30 ～ 70℃ ┐ 結露、氷結不可
許容温度範囲　:-40 ～ 100℃ ┘ (測定媒体温度)
零点の温度影響　:±0.2%R. C./10℃
(定格容量100MPa: ±1%R. C./10℃)
出力の温度影響　:±1%R. C. /10℃
許容過負荷　:150%R. C.
限界過負荷　:200%R. C.

測定媒体　:水・油・ガス等15-5PHを腐食させない媒体
接続ネジ部材質　:15-5PH
ダイアフラム部材質:15-5PH
推奨締付トルク　:(定格容量1、2、5 MPa: 20 N・m)
(定格容量10、20、35、50 MPa: 40 N・m)
(定格容量100 MPa: 80 N・m)
最大締付トルク　:(定格容量1、2、5 MPa: 30 N・m)
(定格容量10、20、35、50 MPa: 60 N・m)
(定格容量100 MPa: 120 N・m)
耐振性　:300m/s²〈30G〉(X, Y, Z 各方向2時間)
耐衝撃性　:耐衝撃1000m/s²〈100G〉6msec. (3軸X, Y, Z 6方向各3回)
付属品　:銅パッキン(VPVQFのみ)

| ケーブル接続形状 | | 質量 | 備考 |
|---|---|---|---|
| S | ケーブル直出しタイプ | 約250g | 本体(ケーブル2m含む) |

ケーブル配線(＊特殊ケーブル等を使用の場合、一部配線色が変更となる事があります。)

＊4線式
センサケーブル

赤　:+V ┐ DC電源
黒　:0V ┘
緑　:+OUT ┐ 出力
白　:0V ┘
　:シールド

＊0V共通で3線+シールド線でも使えます。

＊2線式
センサケーブル

白:IN+
黒:RT-
　:シールド

＊出力仕様(2線式)

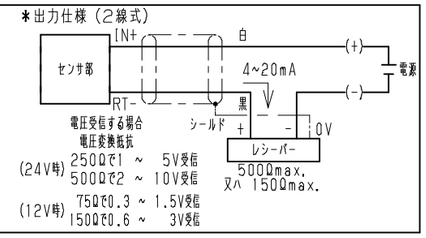


(定格容量1 ～ 35 MPa)

| ケーブル直出しタイプ |
|---|
| VPVQ(F)-A□-( )S-□ |

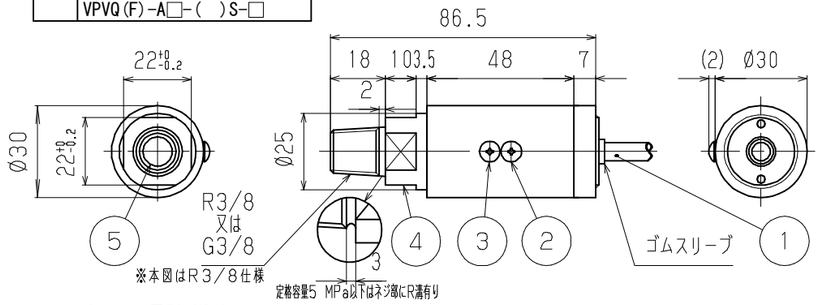


(定格容量100 MPa)(G1/2のみ)

| ケーブル直出しタイプ |
|---|
| VPVQF-A□-( )S-□ |

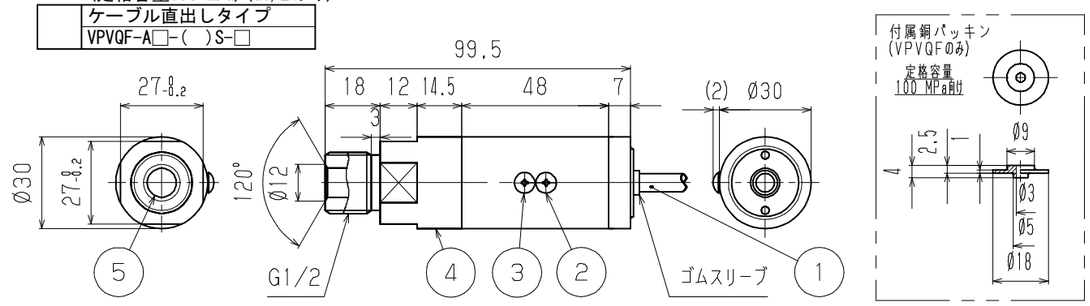


(定格容量50 MPa)

| ケーブル直出しタイプ |
|---|
| VPVQ(F)-A□-( )S-□ |

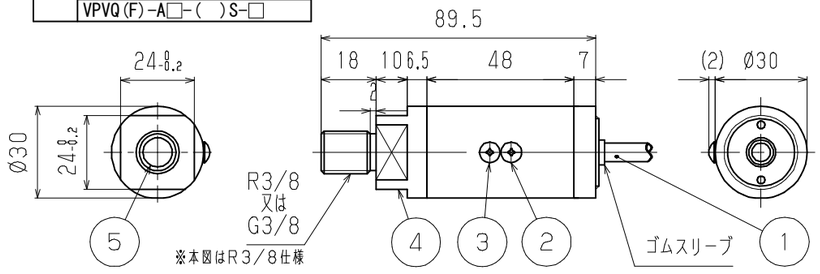


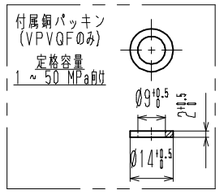


参考図

| No. | 名　称 | 備　考 |
|---|---|---|
| 1 | センサケーブル | Ø6-4芯または2芯シールドケーブル |
| 2 | スパン調整ボリューム | M3トラスネジ |
| 3 | ゼロ調整ボリューム | M3トラスネジ |
| 4 | センサエレメント | 接続ネジ部 :15-5PH<br>ダイアフラム部:15-5PH |
| 5 | 圧力導入口 | Ø9.5mm |

| 符号 REV. | 改訂日 REV. DATE | 改訂内容 REVISION | 担当 ENG | 検図 CHK | 承認 APP |
|---|---|---|---|---|---|
| 0 | 21.09.21 | 新規作成 | | | |

第三角法 THIRD ANGLE PROJECTION
単位 UNIT mm
尺度 SCALE 1:2
シートサイズ SHEET SIZE A3
作成日 DATE 2021.09.21

| 製図 DRAWN | 設計 DESIGNER | 検図 CHECKED | 承認 APPROVED |
|---|---|---|---|
| 原谷 | | 谷 | 小北 |

品名 TITLE
アンプ内蔵圧力センサ
型式 MODEL
VPVQ(F)-(＊)-(＊＊)S-(＊)
図面番号 DWG NO.
A-6009-00-00
改訂符号 REV
0

VALCOM 株式会社バルコム
VALCOM CO., LTD