●型式選択

基本型式	定格容量	ケーブル接続形状	ケーブル長さ
①	②	③	④

	型式選択	チェック	型式	仕様
①	基本型式		VPMR	接続ネジ R3/8
			VPMG	接続ネジ G3/8
②	定格容量 <R.C.>		005	5 kPa
			050	50 kPa
			200	200 kPa
			350	350 kPa
③	ケーブル接続形状		N	標準コネクタタイプ IP40相当（コネクタ及びケース構造は非防水の為、水、油等がかかると動作不良の原因となります。）
			W	防水コネクタタイプ IP56相当（コネクタ及びケースは防水構造になっていますが、水中での使用は出来ません。）
			S	ケーブル直出しタイプ IP54相当（ケーブル直出し部及びケースは簡易防水構造の為、常に水のかかる場所や水中での使用は出来ません。）
④	ケーブル長さ		3 m	3 m(標準)
			□ m	その他の長さ ※5ｍ・10ｍ・その他の長さをご希望時は、弊社まで別途お問合せください。

＊仕　様

定格容量<R.C.>	:5、50、200、350 kPa
定格出力	:33 ±14mV/0.5mA (5 kPa: 16 ±7 mV/0.5 mA)
非直線性	:±0.2 %R.C.(5 kPa: ±0.3%R.C.)
ヒステリシス	:±0.2 %R.C.(5 kPa: ±0.3%R.C.)
推奨印加電流	:0.5 mA以下
ブリッジ抵抗	:5000±20% Ω
応答性	:1 kHz
入力抵抗値	:4000 ~ 6000 Ω
出力抵抗値	:4000 ~ 6000 Ω
絶縁抵抗	:100 MΩ(DC50V)
温度補償範囲	: 0 ~ +70℃ ┐ 結露、氷結不可
許容温度範囲	:-20 ~ +100℃ ┘ (測定媒体温度)
零点の温度影響	:±0.2%R.C./10℃ (5kPa: ±0.5%R.C./10℃)
出力の温度影響	:±0.2%R.C./10℃ (5kPa: ±0.5%R.C./10℃)
許容過負荷	:200%R.C.
最大許容過負荷	:300%R.C.
推奨締付トルク	:20 N・m
最大締付トルク	:30 N・m
接続ネジ部材質	:アルミ2017
使用流体	:非腐食性気体

ケーブル配線(＊特殊ケーブル等を使用の場合、一部配線色が変更となる事があります。)

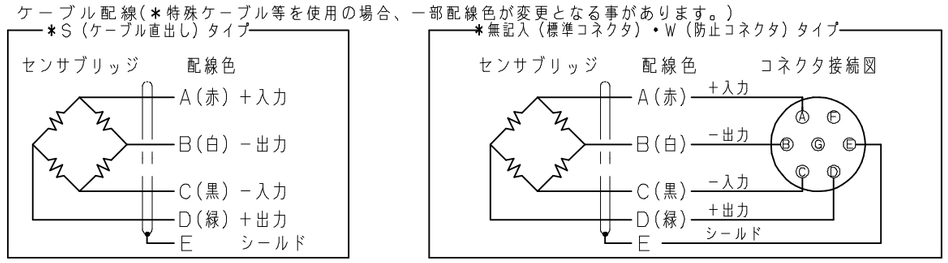

標準コネクタタイプ
VPMR(G)(　)

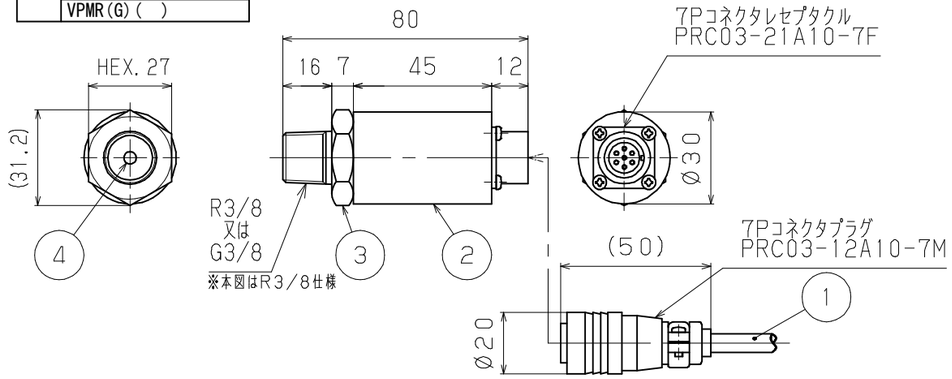

防水コネクタタイプ
VPMR(G)(　)W

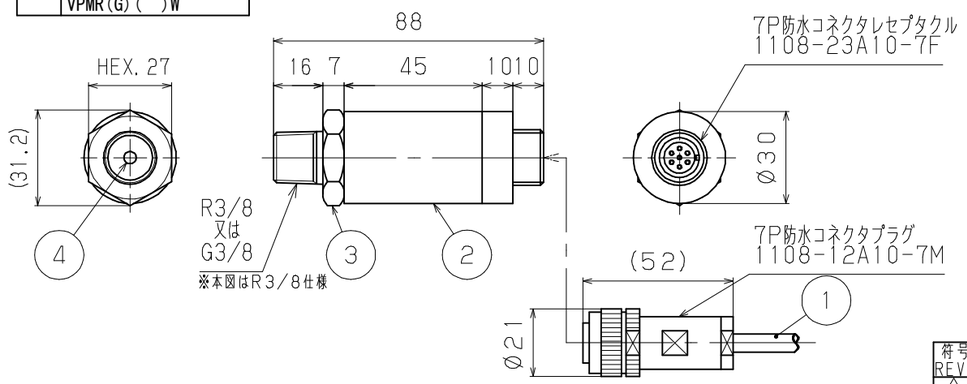

ケーブル直出しタイプ
VPMR(G)(　)S

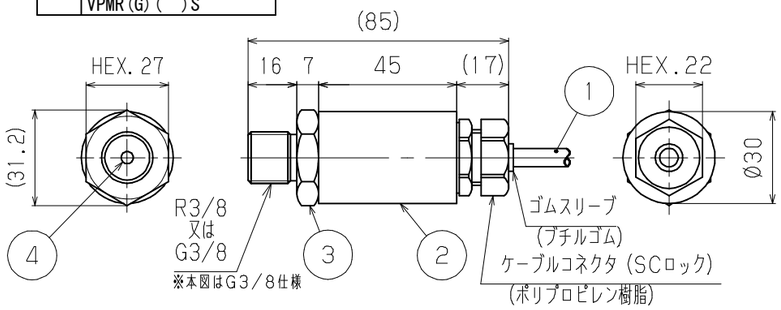

No.	名　称	備　考
1	センサケーブル	φ6-4芯シールドケーブル (防水コネクタタイプ・ケーブル直出しタイプの場合) φ6.5-4芯シールドチューブ入りケーブル ＊チューブを塞がないようにご注意ください ゼロ基準圧が変化し、出力が不安定になります
2	センサケース	アルミ5052、黒アルマイト処理
3	センサエレメント	アルミ2017
4	圧力導入口	φ4mm

符号 REV.	改訂日 REV. DATE	改訂内容 REVISION	担当 ENG	検図 CHK	承認 APP
0	17.12.25	HP用図面新規作成			

第三角法 THIRD ANGLE PROJECTION	単位 UNIT mm
尺度 SCALE 1:2	シートサイズ SHEET SIZE A3
作成日 DATE 2017.12.25	
製図 DRAWN 原谷	設計 DESIGNER
検図 CHECKED 谷	承認 APPROVED

品名 TITLE: 圧力センサ

型式 MODEL: VPMR(G)(＊＊)(＊)

図面番号 DWG NO.: PS-6001-00-S0

改訂符号 REV: 0

株式会社バルコム VALCOM CO., LTD

参　考　図