●型式選択

基本型式		アナログ出力		校正レンジ・単位		ケーブル接続形状		電源
①	-	②	-	③		④	-	⑤

型式選択	チェック	型式	仕様				
① 基本型式	✓	VDP4	接続ネジ Rc1/8(2ポート)				
② アナログ出力			出力種類	負荷抵抗		消費電流	応答周波数
	✓	A6	4～20 mA(2線式)	150 Ωmax (DC12V・電源5)	500 Ωmax (DC24V・電源4)	-	200 Hz
③ 校正レンジ 単位			定格容量の50%以上での出力レンジをご指定ください。 *連成圧の場合、正圧・負圧の片側のみ精度保証となります。				
④ ケーブル接続形状	✓	T	端子箱タイプ　IP55相当（ケーブル付属なし）				
⑤ 電源		4	DC24V(±10%)				
		5	DC12V(±10%)				

＊仕　様

定格容量<R. C. >:2.5、7、14、35、70、105 kPa
出　力　:型式選択表②参照
非直線性　:±0.5%R. C.
　±1%R. C. (定格容量2.5 kPa)
ヒステリシス　:±0.1%R. C.
　±0.2%R. C. (定格容量2.5 kPa)
温度補償範囲　: 0 ～ 50℃
許容温度範囲(受圧部許容温度)　:-20 ～ 85℃
　-30 ～ 85℃(定格容量2.5 kPa)
　結露、氷結不可(測定媒体温度)
零点の温度影響　:±1%R. C./0 ～ 50℃(25℃に対して)
　±3%R. C./0 ～ 50℃(25℃に対して)(定格容量2.5 kPa)
出力の温度影響　:±1%R. C./0 ～ 50℃(25℃に対して)
　±3%R. C./0 ～ 50℃(25℃に対して)(定格容量2.5 kPa)
許容過負荷(片耐圧):200%R. C.
ライン圧　:490 kPa以下
　100 kPa以下(定格容量2.5 kPa)
測定媒体　:非腐食性気体
接続ネジ部材質　:アルミ5052
受圧部材質　:半導体
オプション　:専用ブラケット(材質:アルミニウム)

ケーブル接続形状		質量	備考
T	端子箱タイプ	約420g	本体（ケーブル付属なし）

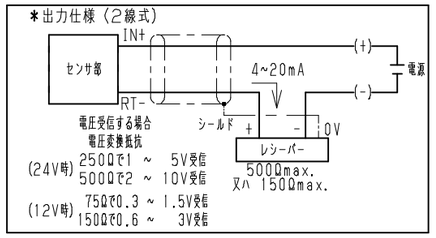

端子箱タイプ
VDP4-A6-(　)T-□

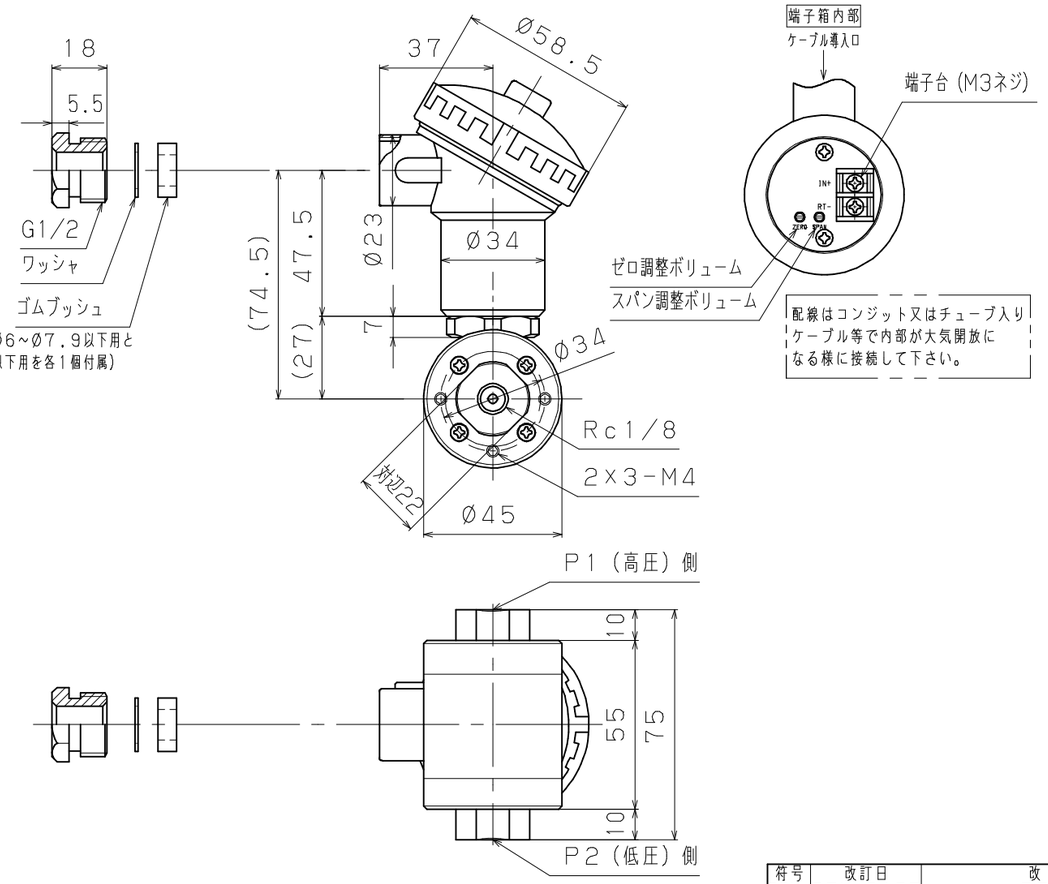

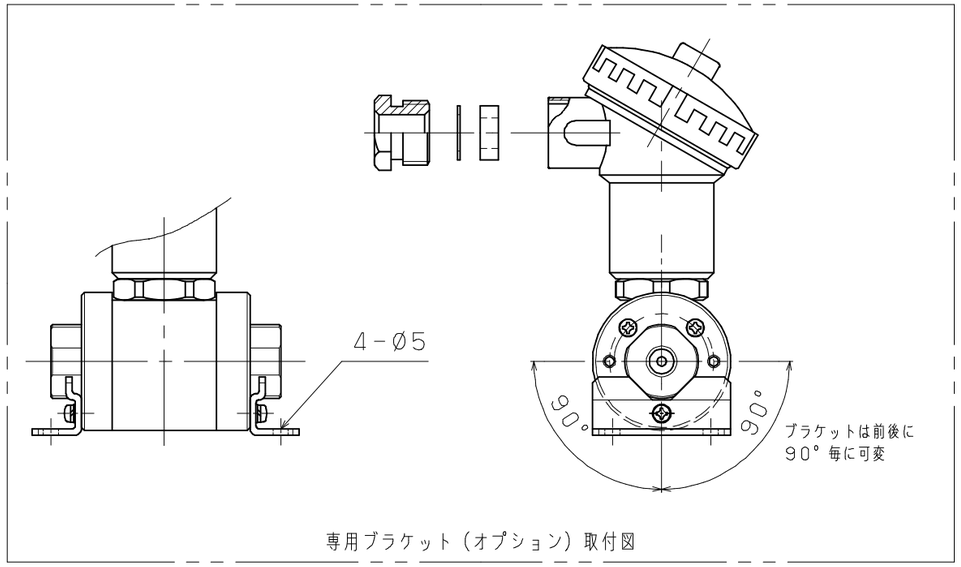

専用ブラケット（オプション）取付図

符号 REV.	改訂日 REV. DATE	改訂内容 REVISION	担当 ENG	検図 CHK	承認 APP
0	21.10.20	新規作成			

第三角法 THIRD ANGLE PROJECTION		単位 UNIT mm	
尺度 SCALE 1:2		シートサイズ SHEET SIZE A3	
作成日 DATE 2021.10.20			
製図 DRAWN	設計 DESIGNER	検図 CHECKED	承認 APPROVED
原谷		谷	小北

品名 TITLE: アンプ内蔵圧力センサ
型式 MODEL: VDP4-A6-(＊＊)T-(＊)
図面番号 DWG NO.: A-6026-00-00
改訂符号 REV: 0
VALCOM 株式会社バルコム VALCOM CO., LTD

参考図