●型式選択

基本型式		アナログ出力		校正レンジ・単位		ケーブル接続形状		電源		ケーブル長さ
①	-	②	-	③		④	-	⑤		⑥

型式選択		チェック	型式	仕様
①	基本型式		VAR3	接続ねじ R3/8
			VAG3	接続ねじ G3/8
②	アナログ出力			出力種類 / 負荷抵抗 / 消費電流 / 応答周波数
			A2	1～5 V (4線式) / 5 kΩ以上 / 約23 mA / 200 Hz
			A3	4～20 mA (4線式) / 250 Ωmax (DC12V・電源5) 500 Ωmax (DC24V・電源4) / 約40 mA / 200 Hz
			A4	0～5 V (4線式) / 5 kΩ以上 / 約23 mA / 200 Hz
			A5	0～10 V (4線式) / 5 kΩ以上 / 約23 mA / 200 Hz
			A6	4～20 mA (2線式) / 150 Ωmax (DC12V・電源5) 500 Ωmax (DC24V・電源4) / - / 200 Hz
③	校正レンジ 単位			定格容量の50%以上の出力レンジにて、ご指定ください。 ※ゲージ圧の場合は正圧のみ使用できます。負圧・連成圧は使用できません。
④	ケーブル 接続形状		N	標準コネクタタイプ IP40相当 (コネクタ及びケース構造は非防水の為、水、油等がかかると動作不良の原因となります。)
			W	防水コネクタタイプ IP56相当 (コネクタ及びケースは防水構造になっていますが、水中での使用は出来ません。)
			S	ケーブル直出しタイプ IP54相当 (ケーブル直出し部及びケースは簡易防水構造の為、常に水のかかる場所や水中での使用は出来ません。)
			T	端子箱タイプ IP55相当 (ケーブル付属なし)(A6のみ)
⑤	電源		4	DC24V(±10%)
			5	DC12V(±10%)(A5出力時は選択不可)
⑥	ケーブル長さ		2 m	2 m(標準)
			□ m	その他の長さ ※3m・5m・10m・その他の長さをご希望時は、弊社まで別途お問合せください。

＊仕　様

定格容量<R. C. >:100、200、500、700 kPa(ゲージ圧)
100、200、500、700 kPa abs(絶対圧)
出　力　:型式選択表②参照
非直線性　:±0.2%R. C.
ヒステリシス　:±0.1%R. C.[700kPa、700kPa abs :±0.2%R. C.]
温度補償範囲　: 0 ~ 70℃
許容温度範囲　:-20 ~ 80℃
結露、氷結不可 (測定媒体温度)
零点の温度影響　:±1%R. C. /0~70℃(25℃に対して)
出力の温度影響　:±1%R. C. /0~70℃(25℃に対して)
許容過負荷　:300%R. C. [700kPa、700kPa abs
限界過負荷　:400%R. C. :200%R. C.]

測定媒体　:水・油・ガス等、接続ねじ部・ダイアフラム部を腐食させない媒体
接続ネジ部材質　:SUS316L
ダイアフラム部材質:ハステロイC-22相当
推奨締付トルク　:20 N・m
最大締付トルク　:30 N・m

ケーブル接続形状		質量	備考
N	標準コネクタタイプ	約340g	本体(コネクタ/ケーブル2m含む)
W	防水コネクタタイプ	約390g	本体(コネクタ/ケーブル2m含む)
S	ケーブル直出しタイプ	約320g	本体(ケーブル2m含む)
T	端子箱タイプ	約250g	本体(ケーブル付属なし)

ケーブル配線(＊特殊ケーブル等を使用の場合、一部配線色が変更となる事があります。)

＊4線式
センサケーブル
一標準/防水コネクタピンNo.
(A) 赤 :+V
(C) 黒 :0V
DC電源
(D) 緑 :+OUT
(B) 白 :0V
出力
(E) :シールド
＊0V共通で3線+シールド線でも使えます。

＊2線式
センサケーブル
一標準/防水コネクタピンNo.
(A) 白 :IN+
(B) 黒 :RT-
:シールド

＊出力仕様(2線式)

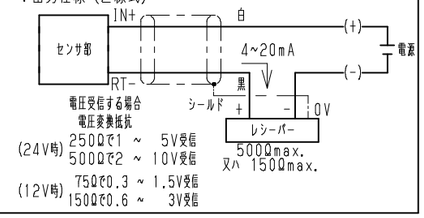

標準コネクタタイプ
VAR(G)3-A□-( )N-□

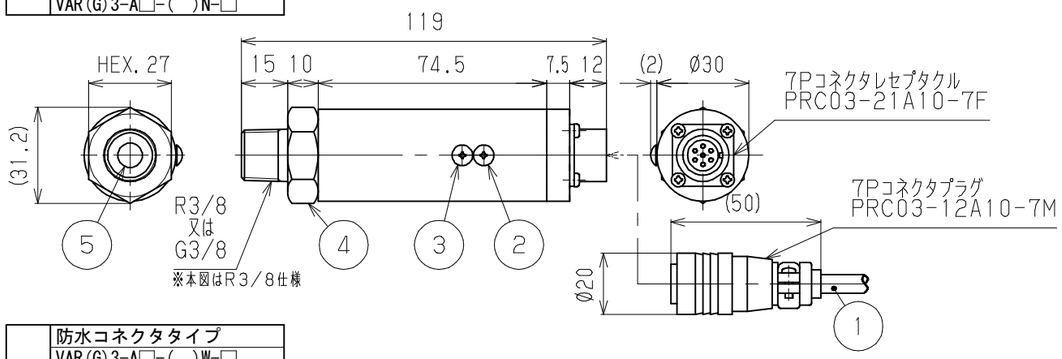

防水コネクタタイプ
VAR(G)3-A□-( )W-□

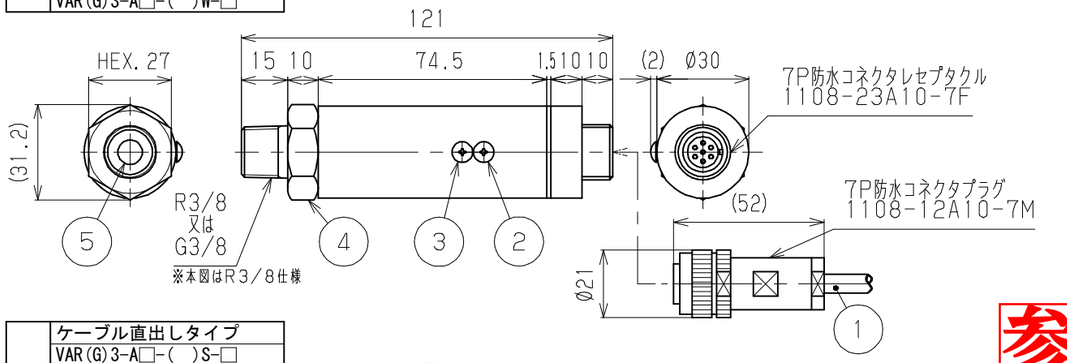

ケーブル直出しタイプ
VAR(G)3-A□-( )S-□

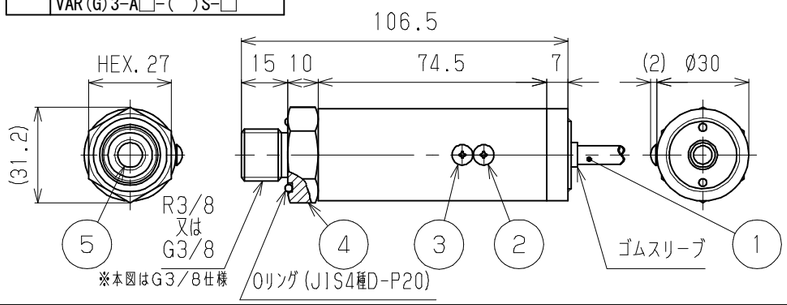

端子箱タイプ
VAR(G)3-A6-( )T-□

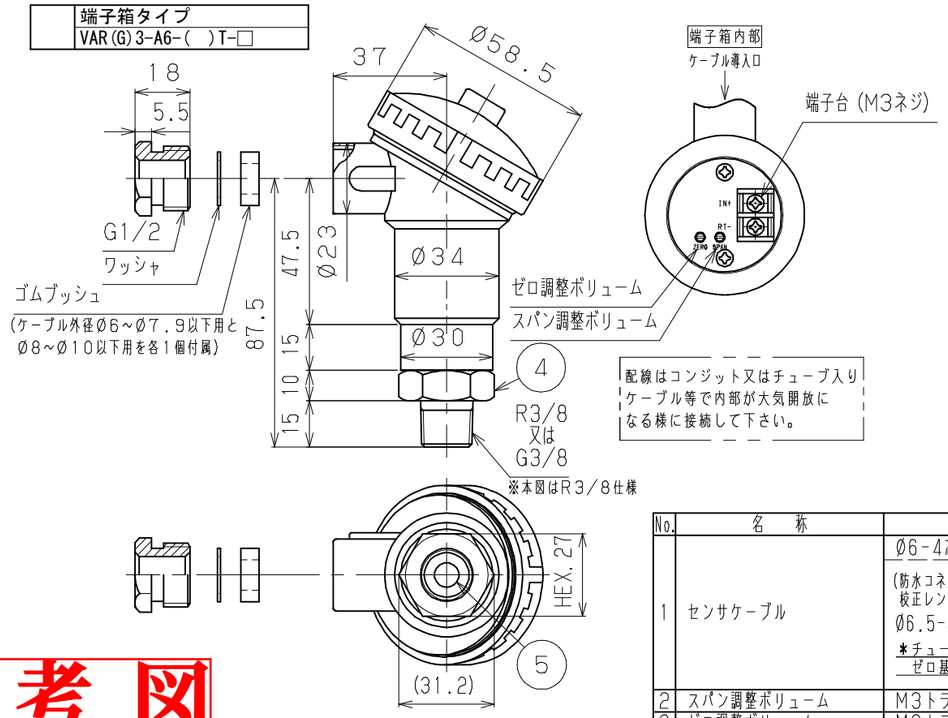

参考図

No.	名　称	備　考
1	センサケーブル	Ø6-4芯または2芯シールドケーブル (防水コネクタタイプ・ケーブル直出しタイプの校正レンジが500kPa以下(ゲージ圧)の場合) Ø6.5-4芯またはØ6-2芯シールドチューブ入りケーブル ＊チューブを塞がないようにご注意ください ゼロ基準圧が変化し、出力が不安定になります
2	スパン調整ボリューム	M3トラスねじ
3	ゼロ調整ボリューム	M3トラスねじ
4	センサエレメント	接続ねじ部 :SUS316L ダイアフラム部:ハステロイC-22相当
5	圧力導入口	Ø8mm

符号 REV.	改訂日 REV. DATE	改訂内容 REVISION	担当 ENG	検図 CHK	承認 APP
0	21.08.26	新規作成			

第三角法 THIRD ANGLE PROJECTION	単位 UNIT mm
尺度 SCALE 1:2	シートサイズ SHEET SIZE A3
作成日 DATE 2021.08.26	
製図 DRAWN 原谷	設計 DESIGNER
検図 CHECKED 谷	承認 APPROVED 小北

品名 TITLE: アンプ内蔵圧力センサ
型式 MODEL: VAR(G)3-(＊)-(＊＊)(＊)-(＊)
図面番号 DWG NO.: A-6012-00-00
改訂符号 REV: 0

VALCOM 株式会社バルコム VALCOM CO., LTD