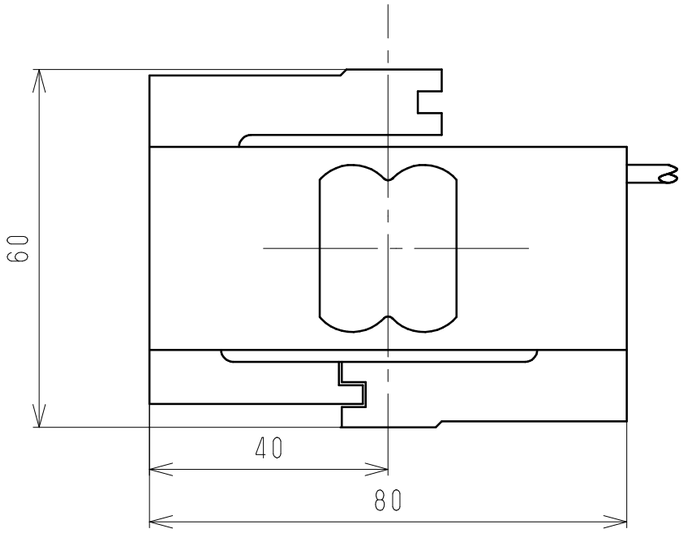

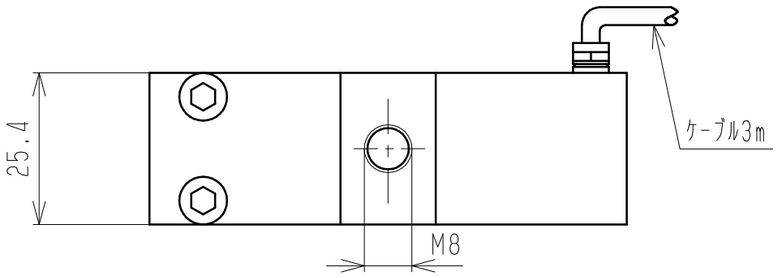

表1.

指定欄	型　　式	定格容量〈R.C.〉	許容荷重	限界荷重	限界トルク力	静的限界横力	固有振動数
	VS2-　20N	20 N	120 %R.C.	900 %R.C.	0.6 N･m	50 %	0.29 kHz
	VS2-　50N	50 N	120 %R.C.	900 %R.C.	1.5 N･m	100 %	0.49 kHz
	VS2- 100N	100 N	150 %R.C.	900 %R.C.	3 N･m	100 %	0.76 kHz
	VS2- 200N	200 N	150 %R.C.	900 %R.C.	6 N･m	100 %	1.09 kHz
	VS2- 500N	500 N	150 %R.C.	600 %R.C.	15 N･m	100 %	1.81 kHz
	VS2-1000N	1000 N	150 %R.C.	300 %R.C.	15 N･m	50 %	2.45 kHz

＊ 仕　様

定格容量〈R.C.〉	：表1.参照
定格出力	：1.995 ~ 2.005 mV/V
引張/圧縮力における相対感度差	：1.998 ~ 2.002 mV/V
出力の温度影響	：±0.05 %R.C./10℃
零点の温度影響	：±0.05 %R.C./10℃
零バランス	：-0.160 ~ +0.160 mV/V (20N)
	-0.120 ~ +0.120 mV/V (50N)
	-0.100 ~ +0.100 mV/V (100,200,500,1000N)
ヒステリシス	：±0.1 %R.C.
非直線性	：±0.05 %R.C.
定格力の影響	：±0.1 %R.C.
偏心1mmの影響	：±0.1 %R.C.
クリープ30分	：±0.05 %R.C.
入力抵抗	：345.0 ~ 500.0 Ω
出力抵抗	：300.0 ~ 500.0 Ω
推奨印加電圧	： 5 V以下
許容印加電圧	：0.5 ~ 12 V
絶縁抵抗	：2000 MΩ
温度補償範囲	：+10 ~ +70 ℃
許容温度範囲	：-10 ~ +70 ℃
保存温度範囲	：-30 ~ +85 ℃
標準温度	：+23 ℃
定格変位量	：0.4 mm
許容相対動負荷	：±70 %
質　　量	：0.4 kg
保護等級	：IP65
ケーブル	：6芯ケーブル 3m
その他、指定欄	：CEマーク付

参　考　図

配線図

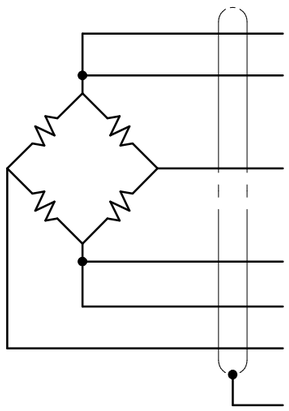

(青)：　入力　(+)
(緑)：　センシング　(+)
(赤)：　出力　(-)
(灰)：　センシング　(-)
(黒)：　入力　(-)
(白)：　出力　(+)
シールド

符号 REV.	ECN No.	変更年月日 REV.DATE	変更者 REV.BY	承認 APPROVE

製図 DRAWN	設計 DESIGNER	検図 CHECKED	承認 APPROVED

材　質　MATERIAL

表面処理　FINISH

単位 UNIT　mm

日付 DATE　2005.9.9.

株式会社 バルコム
VALCOM CO.,LTD.

品　名　TITLE
ロードセル
VS2-(　)N

図面番号　DWG No.
LC-0214-00-S0

改訂符号 REV

尺度 SCALE　1:1

シート SHEET