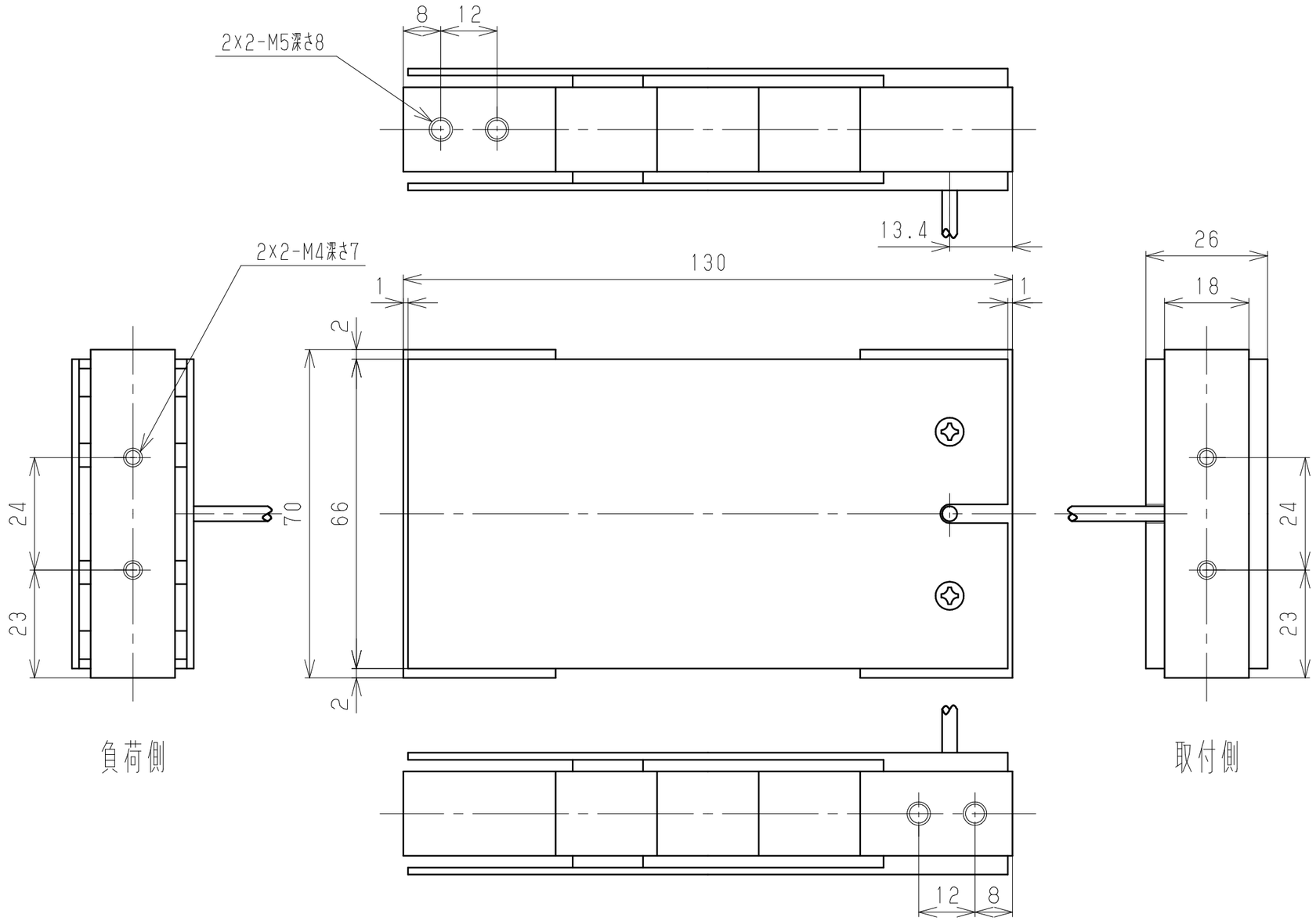

配 線 図

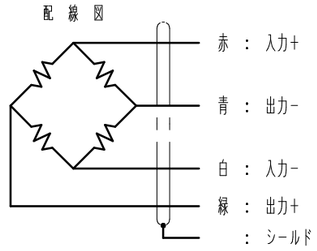

仕　　様

●負荷特性

定格容量[R.C.]	:	表1.参照
許容過負荷	:	200 %R.C.
定格出力[R.O.]	:	1.800 ~ 2.200 mV/V
非直線性	:	0.015 %R.C.
ヒステリシス	:	0.015 %R.C.
繰り返し性	:	0.02 %R.C.

●電気特性

推奨印加電圧	:	12 V　以下
最大印加電圧	:	20 V
零バランス	:	-0.100 ~ 0.100 mV/V
⚠ 入力抵抗値	:	400.0 ~ 450.0 Ω
出力抵抗値	:	345.0 ~ 355.0 Ω
絶縁抵抗	:	2000 MΩ以上(DC 50V)
(ブリッジ~本体間)		

●温度特性

温度補償範囲	:	-10 ~ 50 ℃
許容温度範囲	:	-10 ~ 50 ℃
零点の温度影響	:	±0.04 %R.C./10 ℃
出力の温度影響	:	±0.012 %R.C./10 ℃
ケーブル	:	Ø3.2mm.4芯シールド付 30cm直結
偏芯荷重の影響	:	偏芯150mmで定格容量の1/2を負荷し、0.02 %R.C.以内。

最大積載面600x600mm
積載面の中心とロードセルの中心は一致するようにする事。

表1　　単位：mm

指定欄	型　　式	定格容量	質量(約g)
	VLC6- 3K	29.42 N	350
	VLC6- 6K	58.84 N	
	VLC6-10K	98.07 N	
	VLC6-15K	147.1 N	
	VLC6-20K	196.1 N	

参　考　図

符号 REV.	ECN No.	変更年月日 REV.DATE	変更者 REV.BY	承認 APPROVE
	仕様単位変更	2002.3.30.	k,n	T.T
⚠	誤差記入	2002.3.14.	k,n	T.T

製図 DRAWN	設計 DESIGNER	検図 CHECKED	承認 APPROVED
k,n		T.T	T.K

材 質 MATERIAL

表面処理 FINISH

単位 UNIT mm

日付 DATE 1999.4.7.

株式会社 バルコム
VALCOM CO.,LTD.

品 名 TITLE
ロードセル
VLC6 シリーズ

図面番号 DWG No. D-5221A

改訂符号 REV

尺度 SCALE ／

シート SHEET