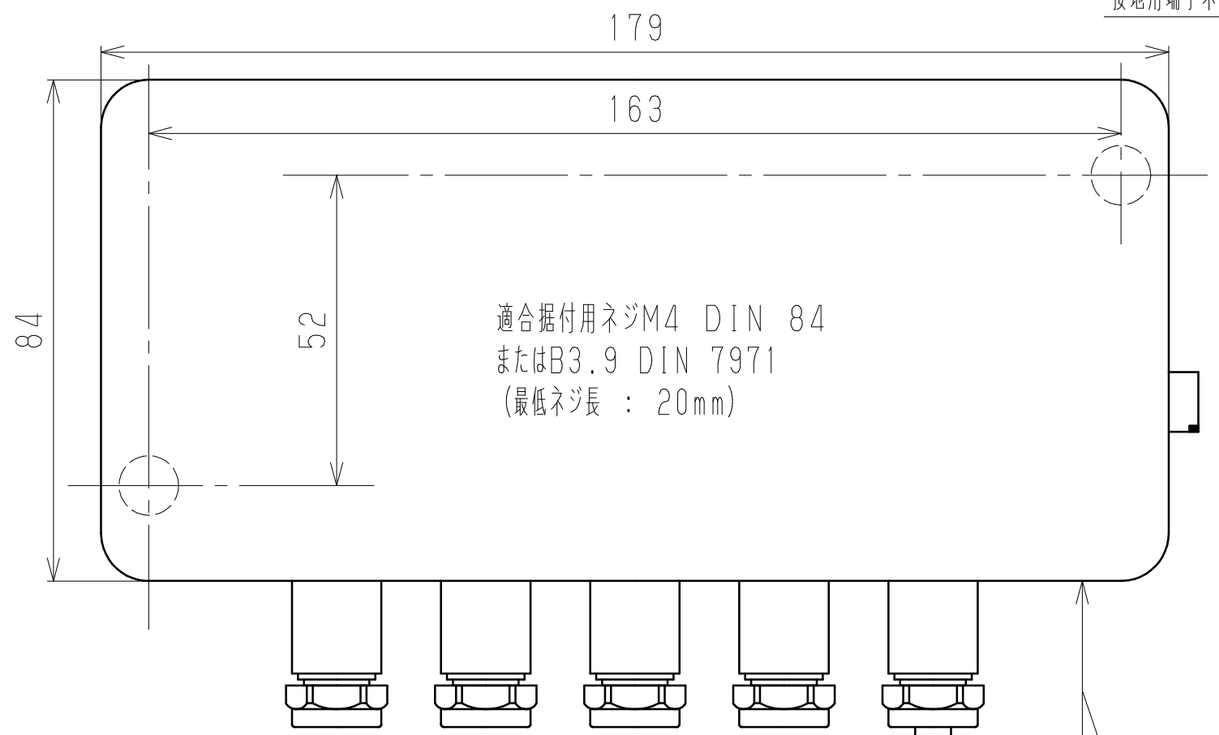


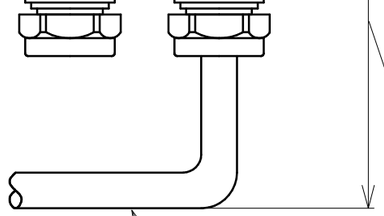


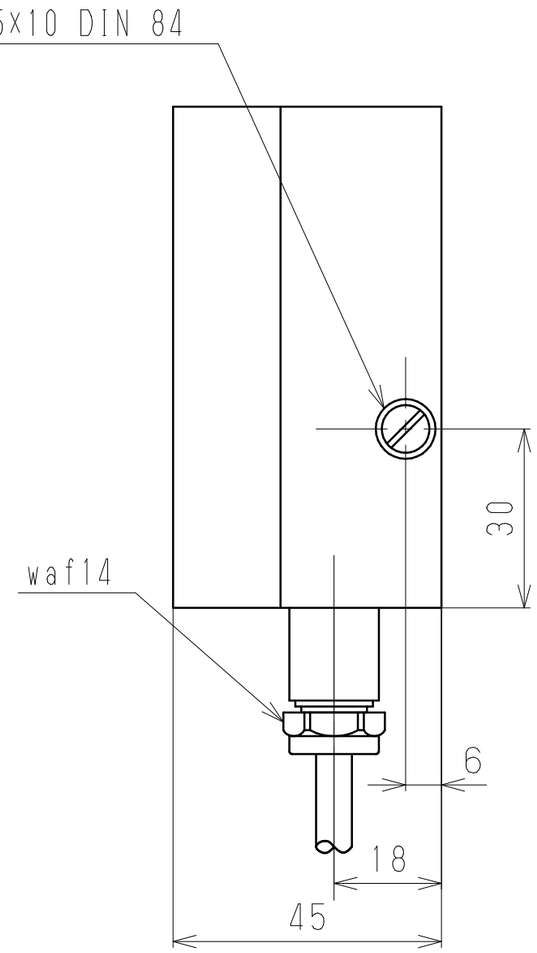


50~100mm ケーブルタイプによる

△1 ＊配線詳細

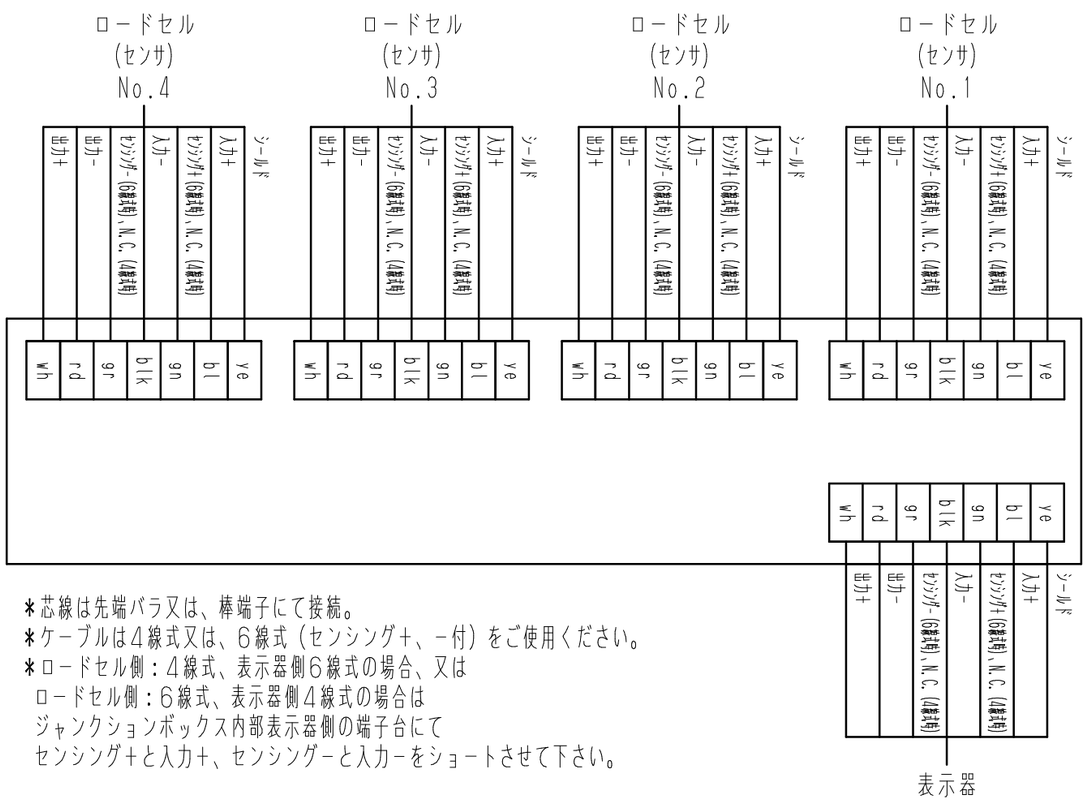


＊芯線は先端バラ又は、棒端子にて接続。
＊ケーブルは4線式又は、6線式（センシング+、-付）をご使用ください。
＊ロードセル側：4線式、表示器側6線式の場合、又は
ロードセル側：6線式、表示器側4線式の場合は
ジャンクションボックス内部表示器側の端子台にて
センシング+と入力+、センシング-と入力-をショートさせて下さい。

参　考　図

＊ 保護等級 ： IP65相当

和算箱~表示器間ケーブル：Ø6-4芯シールドケーブル

| 符号 REV. | ECN No. | 変更年月日 REV.DATE | 変更者 REV.BY | 承認 APPROVE |
|---|---|---|---|---|
| △1 | 2009.8.24. | 配線図追記 | 中島 | 正木 |

| 製図 DRAWN | 設計 DESIGNER | 検図 CHECKED | 承認 APPROVED |
|---|---|---|---|
| 中田 | | 古木 | 正木 |

材質 MATERIAL

表面処理 FINISH

単位 UNIT mm

日付 DATE 2004.1.15.

株式会社 バルコム
VALCOM CO., LTD.

品名 TITLE
ジャンクションボックス
VKK1-4

図面番号 DWG No. SP-0050-00-01

改訂符号 REV △1

尺度 SCALE 1:1

シート SHEET