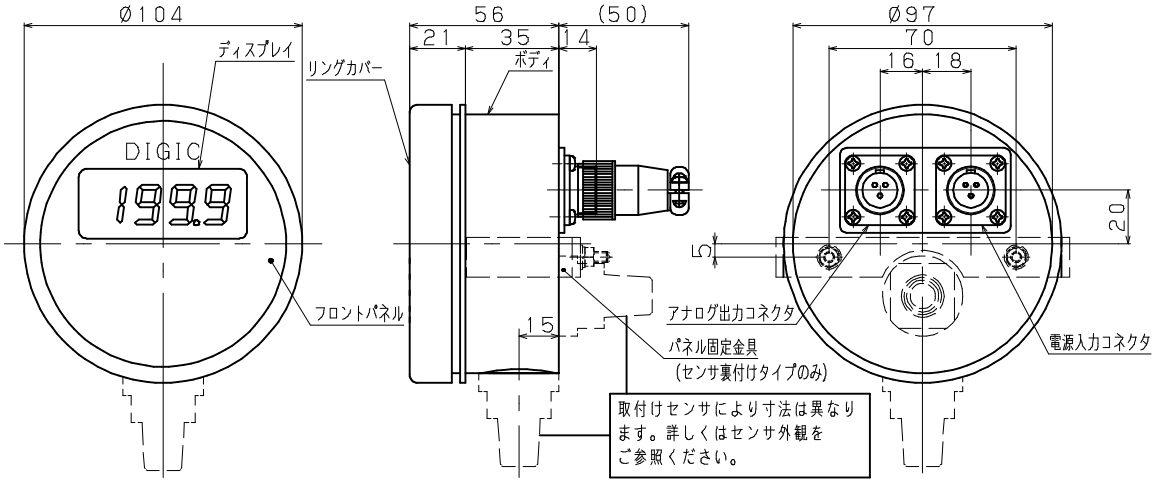

●パネルカット寸法（1：8）

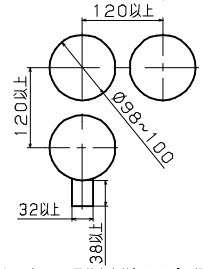

※A（センサ下付き直結）タイプの場合は
カット穴下部にセンサ部分の切り欠き穴が必要です。
切り欠き穴の寸法はセンサ外観をご参照ください。

●型式選択

基本型式	アナログ出力	BCD出力	パネル固定金具	センサ接続	表示校正レンジ 単位	電源仕様
VPC -	①	②	③	④	( )	⑤

	選択型式	仕様
①	D	表示のみ
	A1	1 mV/V digit. (±1999 mV max.)
	A2	1~5 V
	A3	4~20 mA
	A4	0~5 V
	A5	0~10 V (DC24V電源のみ)
②	無記入	出力なし
	B1	BCD TTL正
	B2	BCD TTL負
	B10	BCDオープンコレクタ（信号時出力Tr OFF）
	B20	BCDオープンコレクタ（信号時出力Tr ON）
③	S	パネル固定金具なし A = センサ下付き直結タイプは S 固定
	P	パネル固定金具あり B = センサ裏付き直結タイプのみ選択可
④	A	センサ下付き直結
	B	センサ裏付き直結
( )	–	定格容量の50%以上 レンジ 単位
⑤	1	AC100V (5VA)
	11	AC110V (5VA)
	2	AC200V (5VA)
	22	AC220V (5VA)
	3	DC±12V (200mA)
	4	DC24V (100mA)
	5	DC12V (200mA)

●出力仕様

●アナログ出力 A1 ~ A5

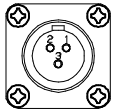

1：GND. (0V).⊖
2：⊕
3：

レセプタクル SRCN2A13-3S
プラグ SRCN6A13-3P

(注) A3 4~20mA出力の場合抵抗負荷は250Ω以下でご使用ください。
※各出力に応じたコネクタが付属します。

●BCD出力ピン配置例 B1

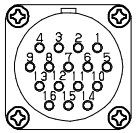

レセプタクル SRCN2A21-16S
プラグ SRCN6A21-16P

1	D80 (10⁸ BCD OUT PUT)
2	D40 (〃)
3	D20 (〃)
4	D10 (〃)
5	アナログGND. (0V.) (-)
6	D81 (10⁷ BCD OUT PUT)
7	D41 (〃)
8	D21 (〃)
9	D11 (〃)
10	D82 (10⁸ BCD OUT PUT)
11	D42 (〃)
12	D22 (〃)
13	D12 (〃)
14	(EOC OUT PUT) または(アナログ出力) (+)
15	デジタルGND. (0V)
16	D13 (10⁸ BCD OUT PUT)

●電源仕様

●端子接続図

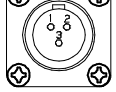

レセプタクル SRCN2A13-3P
プラグ SRCN6A13-3S

※AC電源仕様時（型式 1 11 2 22 選択時）は
専用トランスユニットTUC型をご使用ください。

ピンNo.	3 DC±12V	4 DC24V	5 DC12V
1	+12V	+24V	+12V
2	-12V	GND (0V)	-
3	GND (0V)	-	GND (0V)

＊センサ別仕様

＊100MPaはVPRQF(G1/2)のみ。

指定欄 / 仕様 型式	VPRT	VPRTF	VPRQ	VPRQF	VPRF	VPMR	VPMG	VHR3	VHG3	VAR3	VAG3	VPNPR	VPNPG	VNF
定格容量 <R.C>	1MPa		1MPa		1MPa	5kPa		50kPa		100kPa(※1)		100kPa		100kPa
	2MPa		2MPa		2MPa	50kPa		50kPa•abs		200kPa(※1)		200kPa		200kPa
	5MPa		5MPa		5MPa	200kPa				500kPa(※1)		700kPa		700kPa
	10MPa		10MPa		10MPa	350kPa				700kPa(※1)		1700kPa		1700kPa
	20MPa		20MPa		20MPa					100kPa•abs		100kPa•abs		100kPa•abs
	50MPa		35MPa		50MPa					200kPa•abs		200kPa•abs		200kPa•abs
	100MPa		50MPa							500kPa•abs		700kPa•abs		700kPa•abs
			*100MPa							700kPa•abs		1700kPa•abs		1700kPa•abs
許容過負荷	150%R.C.					200%R.C.		300%R.C. (ゲージ圧: 負荷100%R.C.)		300%R.C. (700kPa 〃 / 700kPa abs: 200%R.C.)		200%R.C.		300%R.C.
非直線性	±0.2%R.C.		±0.6%R.C.		±0.5%R.C.	±0.2%R.C.		±0.2%R.C.				±0.25%R.C.		±0.25%R.C.
ヒステリシス			(100MPa)±1%R.C.			(5kPa)±0.3%R.C.		±0.1%R.C. (700kPa abs) ±0.2%R.C.				±0.05%R.C.		±0.05%R.C.
零点の温度影響	±0.2%R.C./10℃ (-20~70℃に対して)		±0.2%R.C./10℃ (100MPa)±1%R.C./10℃ (-30~70℃に対して)		±0.6%R.C./10℃ (-10~50℃に対して)	±0.2%R.C./10℃ (5kPa)±0.3%R.C./10℃ (0~50℃に対して)		±1%R.C./0~70℃ (at 25℃) (0~70℃に対して)						
出力の温度影響			±1%R.C./10℃ (-30~70℃に対して)											
接続ネジ	R3/8 R1/2(※2)	G3/8 G1/2(※2)	R3/8	G3/8 G1/2(※2)	G3/8	R3/8	G3/8	R3/8	G3/8	R3/8	G3/8	R3/8	G3/8	G3/4
受圧部材質	15-5PH					アルミ (ダイアフラム：シリコン)		SUS316L (ダイアフラム：ハステロイC-22相当)				SUS316L		
推奨締付けトルク	1, 2, 5MP：20N•m (10, 20, 35 (VPRQ(F)のみ), 50MP：40N•m) 100MP：80N•m					10~20N•m		20N•m						
最大締付けトルク	1, 2, 5MP：30N•m (10, 20, 35 (VPRQ(F)のみ), 50MP：60N•m) 100MP：120N•m					30N•m		30N•m						

(※1) ゲージ圧の場合は正圧のみ使用できます。負圧・連成圧は使用できません。
(※2) 定格容量100MPa

＊センサ外観（1：4）

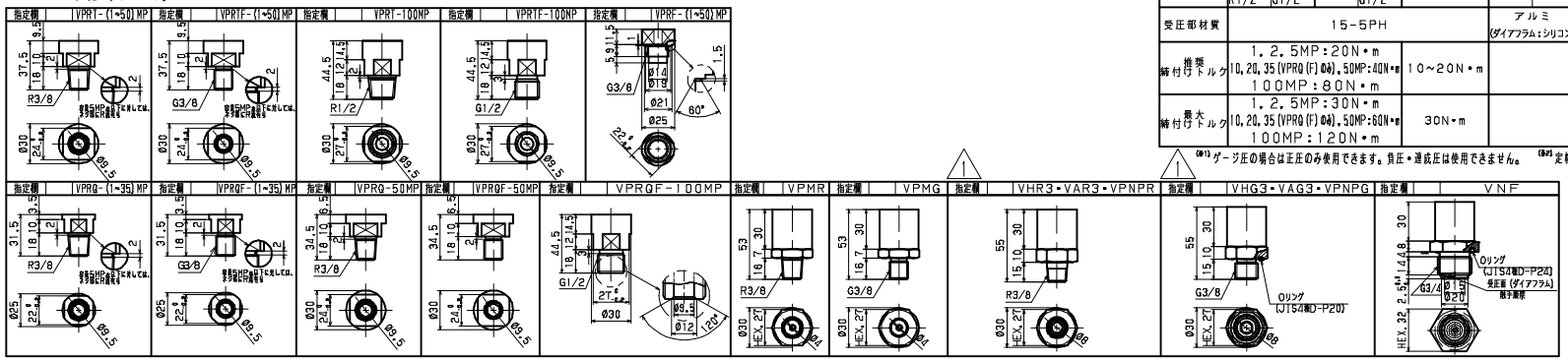

＊付属パッキン（Free）

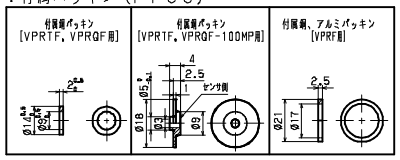

参考図

符号 REV.	改訂日 REV. DATE	改訂内容 REVISION	担当 ENG	検図 CHK	承認 APP
0	17.12.25	HP用図面新規作成			
1	18.09.18	ECNNo. GIN-0396 センサ別仕様表の変更 センサ外観表の型式・形状変更			

第三角法 THIRD ANGLE PROJECTION	単位 UNIT mm
尺度 SCALE {1:2, 1:4, 1:8}	シートサイズ SHEET SIZE A3
作成日 DATE 2017.12.25	
製図 DRAWN 原谷	設計 DESIGNER
検図 CHECKED 谷	承認 APPROVED

品名 TITLE
デジタル圧力計 VPCシリーズ
センサ直結（アナログ出力付）

型式 MODEL
VPC-⑫-③-④-( )-⑤

図面番号 DWG NO.
VC-6001-00-S1

改訂符号 REV 1

VALCOM 株式会社バルコム
VALCOM CO., LTD