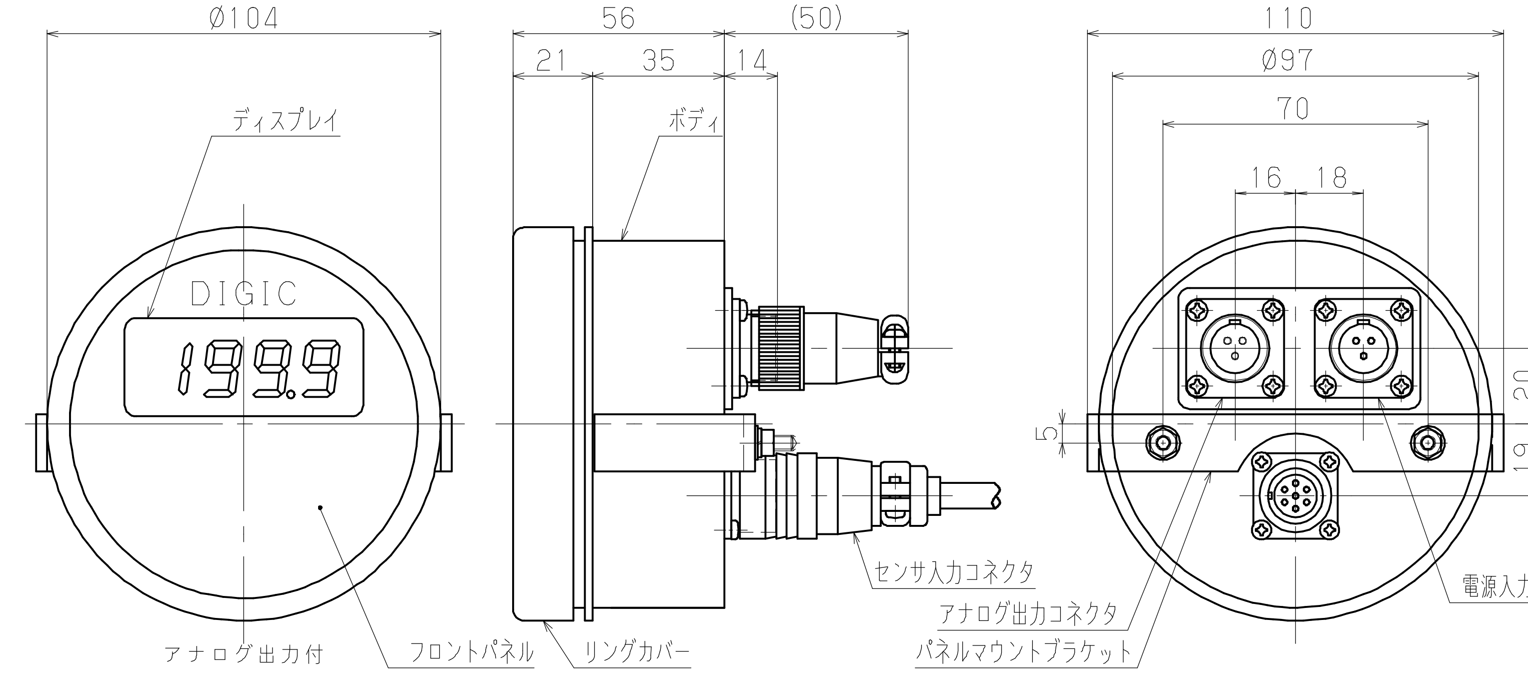
Ø104
56
21
35
(50)
14
110
Ø97
70
16
18
20
5
19
ディスプレイ
ボディ
DIGIC
199.9
センサ入力コネクタ
アナログ出力コネクタ
パネルマウントブラケット
電源入力コネクタ
アナログ出力付
フロントパネル
リングカバー

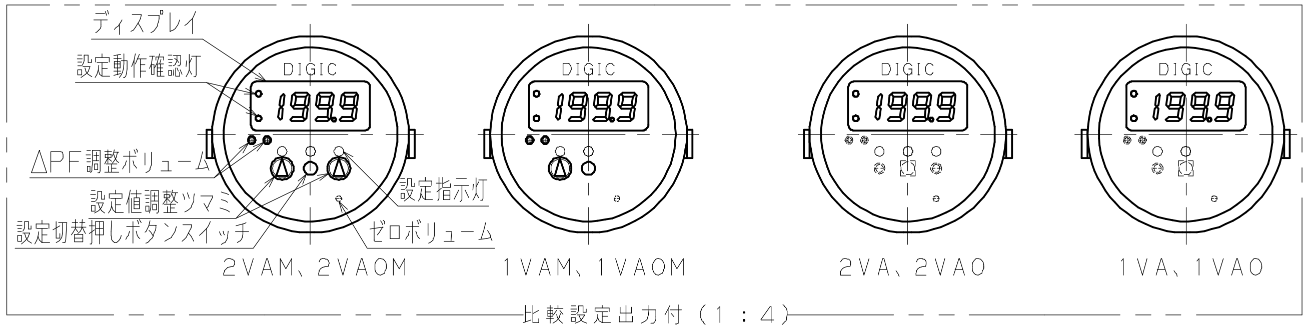
ディスプレイ
設定動作確認灯
ΔPF調整ボリューム
設定値調整ツマミ
設定切替押しボタンスイッチ
設定指示灯
ゼロボリューム
DIGIC
199.9
2VAM、2VAOM
1VAM、1VAOM
2VA、2VAO
1VA、1VAO

比較設定出力付（1：4）

●型式選択（比較設定出力付）

基本型式	センサ接続		荷重種別		表示校正レンジ単位	ケーブル接続形状		設定出力数	出力種類	応差指定		電源仕様
VPC －	P	－	①	－	（　）	②	－	③	（④）	⑤	－	⑥

	選択	型式	仕様
		P	セパレート
①		無記入	圧力センサと組合せ
		PS	ロードセルと組合せ　圧縮
		PL	ロードセルと組合せ　引張
		PSL	ロードセルと組合せ　圧縮引張
（　）		－	定格容量の50％以上
		－	レンジ　単位
②		無記入	組合せ圧力センサのコネクタ形状　標準
		W	組合せ圧力センサのコネクタ形状　防水
		S	組合せ圧力センサのコネクタ形状　ケーブル直出し
③		1VA	1設定リレー出力/内部設定トリマ型
		1VAM	1設定リレー出力/外部設定ツマミ型
		1VAO	1設定フォトモスリレー出力/内部設定トリマ型
		1VAOM	1設定フォトモスリレー出力/外部設定ツマミ型
		2VA	2設定リレー出力/内部設定トリマ型
		2VAM	2設定リレー出力/外部設定ツマミ型
		2VAO	2設定フォトモスリレー出力/内部設定トリマ型
		2VAOM	2設定フォトモスリレー出力/外部設定ツマミ型
④		H/L	1設定出力時　H　または　L
			2設定出力時　HH、HL、LL
⑤		無記入	応差＝ΔPF設定なし
		ΔPF	応差＝ΔPF設定あり　応差設定可変範囲＝センサ定格容量の10％以内
⑥		1	AC100V（2VA）
		11	AC110V（2VA）
		2	AC200V（2VA）
		22	AC220V（2VA）
		3	DC±12V（200mA）
		4	DC24V（100mA）
		5	DC12V（200mA）

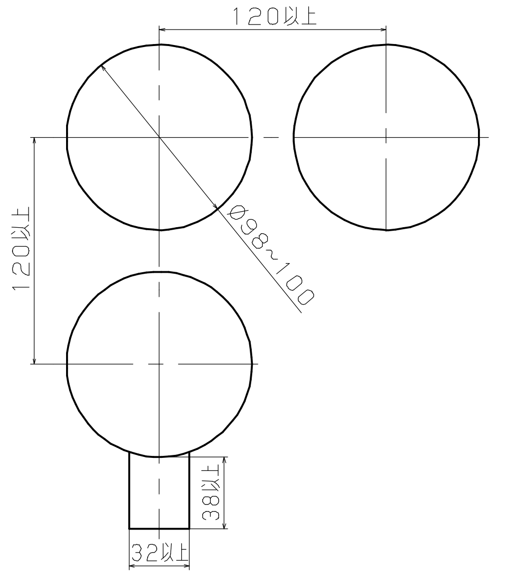
120以上
120以上
Ø98～100
38以上
32以上

■パネルカット寸法（1：4）

※A（センサ下付き直結）タイプの場合は
カット穴下部にセンサ部分の切り欠き穴が必要です。
切り欠き穴の寸法はセンサ外観をご参照ください。

■表示アンプ部仕様

表示　　　　：1999　3　1/2桁
　　　　　　　高輝度赤色LED（文字高約15mm）
表示変換速度：3回/秒（標準）
　　　　　　　（1、2、10、15回/秒の中から指定可能）
表示精度（※）：±0.05%F.S.±1　digit
（※）センサの精度をご加算ください。
使用温度範囲：0　～　55℃（氷結不可）
使用湿度範囲：0　～　90%RH（結露不可）

参　考　図

●出力仕様

●アナログ出力 A1 ～ A5

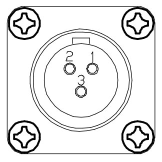

1：GND.（0V）.㊀
2：⊕
3：———

レセプタクル　SRCN2A13-3S
プラグ　　　　SRCN6A13-3P

（注）A3　4～20mA出力の場合抵抗負荷は
250Ω以下でご使用ください。
※各出力に応じたコネクタが付属します。

●BCD出力ピン配置例 B1

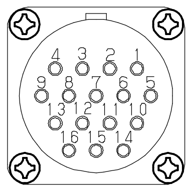
1
2
3
4
5
6
7
8
9
10
11
12
13
14
15
16

レセプタクル　SRCN2A21-16S
プラグ　　　　SRCN6A21-16P

1	D80（10^0 BCD OUT PUT）
2	D40（　〃　）
3	D20（　〃　）
4	D10（　〃　）
5	アナログGND.（0V.）（-）
6	D81（10^1 BCD OUT PUT）
7	D41（　〃　）
8	D21（　〃　）
9	D11（　〃　）
10	D82（10^2 BCD OUT PUT）
11	D42（　〃　）
12	D22（　〃　）
13	D12（　〃　）
14	（EOC OUT PUT）または（アナログ出力）（+）
15	デジタルGND.（0V）
16	D13（10^3 BCD OUT PUT）

●電源仕様

●端子接続図

レセプタクル　SRCN2A13-3P
プラグ　　　　SRCN6A13-3S

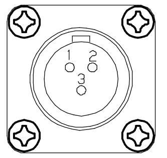

ピンNo.	3 DC±12V	4 DC24V	5 DC12V
1	+12V	+24V	+12V
2	-12V	GND（0V）	-
3	GND（0V）	-	GND（0V）

※AC電源仕様時（型式 1 11 2 22 選択時）は専用トランスユニットTUC型をご使用ください

●型式選択（アナログ出力付）

基本型式	アナログ出力	BCD出力		荷重種別		パネル固定金具		センサ接続		表示校正レンジ単位	ケーブル接続形状		ピークホールド		電源仕様
VPC －	①	②	－	③	－	P	－	D	－	（　）	④	－	⑤	－	⑥

	選択	型式	仕様
①		D	表示のみ
		A1	1　mV/V　digit.　（±1999　mV　max.）
		A2	1～5　V
		A3	4～20　mA
		A4	0～5　V
		A5	0～10　V（DC24V電源のみ）
②		無記入	無し
		B1	BCD　TTL正
		B2	BCD　TTL負
		B10	BCDオープンコレクタ（信号時出力Tr　OFF）
		B20	BCDオープンコレクタ（信号時出力Tr　ON）
③		無記入	圧力センサと組合せ
		PS	ロードセルと組合せ　圧縮
		PL	ロードセルと組合せ　引張
		PSL	ロードセルと組合せ　圧縮引張
		P	パネル固定金具付き
		D	セパレート
（　）		－	定格容量の50％以上
		－	レンジ　単位
④		無記入	組合せ圧力センサのコネクタ形状　標準
		W	組合せ圧力センサのコネクタ形状　防水
		S	組合せ圧力センサのコネクタ形状　ケーブル直出し
⑤		無記入	ピークホールドなし
		P	ピークホールド
⑥		1	AC100V（2VA）
		11	AC110V（2VA）
		2	AC200V（2VA）
		22	AC220V（2VA）
		3	DC±12V（200mA）
		4	DC24V（100mA）
		5	DC12V（200mA）

符号 REV.	改訂日 REV. DATE	改訂内容 REVISION	担当 ENG	検図 CHK	承認 APP
△0	17.12.25	HP用図面新規作成			

第三角法 THIRD ANGLE PROJECTION
単位 UNIT　mm
尺度 SCALE　1：2（1：4）
シートサイズ SHEET SIZE　A3
作成日 DATE　2017.12.25

製図 DRAWN	設計 DESIGNER	検図 CHECKED	承認 APPROVED
原谷		谷	

品名 TITLE
デジタル圧力計　VPCシリーズ
センサセパレート

型式 MODEL
VPC-①-②-③-P-D-（　）④-⑤-⑥
VPC-P-①-（　）②-③（④）⑤-⑥

図面番号 DWG NO.
VC-6005-00-S0

改訂符号 REV
△0

VALCOM 株式会社バルコム
VALCOM CO., LTD